平成１８年度(第60回)関東高等学校女子バレーボール大会戦績表

第１日　平成１８年６月３日(土)　東京体育館　A・B・C・Dコート（メインアリーナ）
東京体育館　Eコート（サブアリーナ）
駒沢屋内球技場　F・Gコート
第２日　平成１８年６月４日(日)　東京体育館　A・B・C・D・特設コート

競技委員長　浅見浩一郎
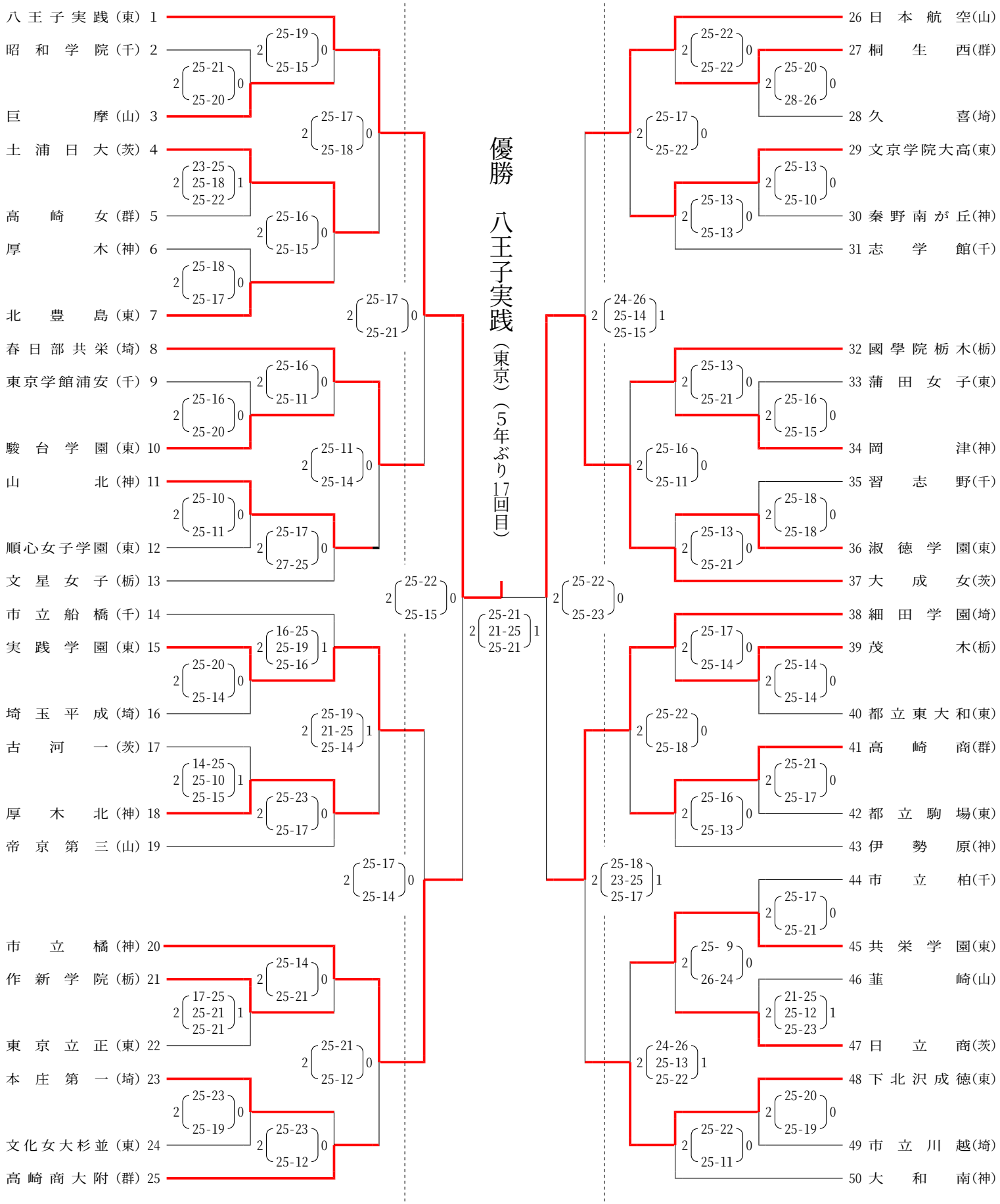
第１試合 9：40　第２試合 10：40　第３試合 11：40　第４試合 12：40　第５試合 13：40　第６試合 14：40　第７試合 15：40